片開き扉強化ロック

仕様

内寸法（L6000xW2300xH1600　約22.0m³）

前板3.2t　側板3.2t　扉板4.5t　底板4.5t（SS400）

塗装色：

ライン：

ステッカー：

特殊鋼：

備考

特別仕様（標準以外の特別仕様）

底形状（☑船底　□角底　）

前車輪（□固定車輪　□自在車輪　）

水抜き（□無し　☑キャップ　2ヶ所　）

吊りピース（□鉄板　□鉄筋　□可動　）

扉（□観音　□ダンプ　□片開き／□水密　☑強化ロック　）

ロック（□水密ハンド〈□取外　□固定〉□エビカン　）

（□K式ロック〈□1段　□2段〉　）

ステンレス（□底　□勾配部　）

タラップ（☑両サイド前　□両サイド後　☑扉　□前　）

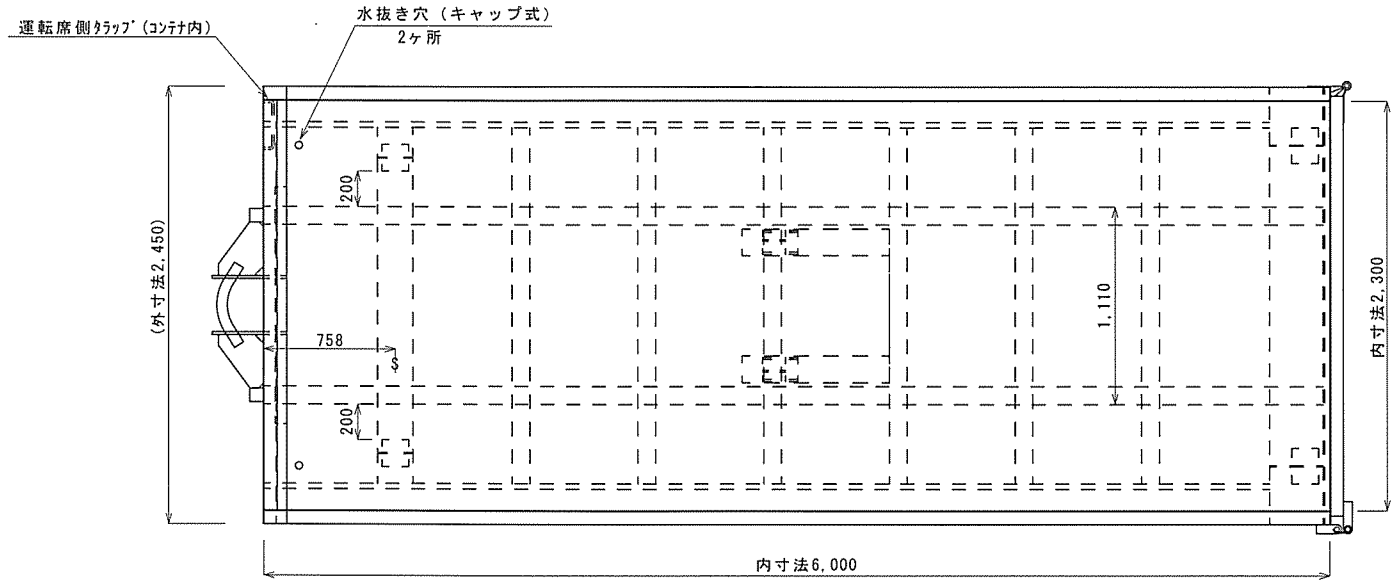

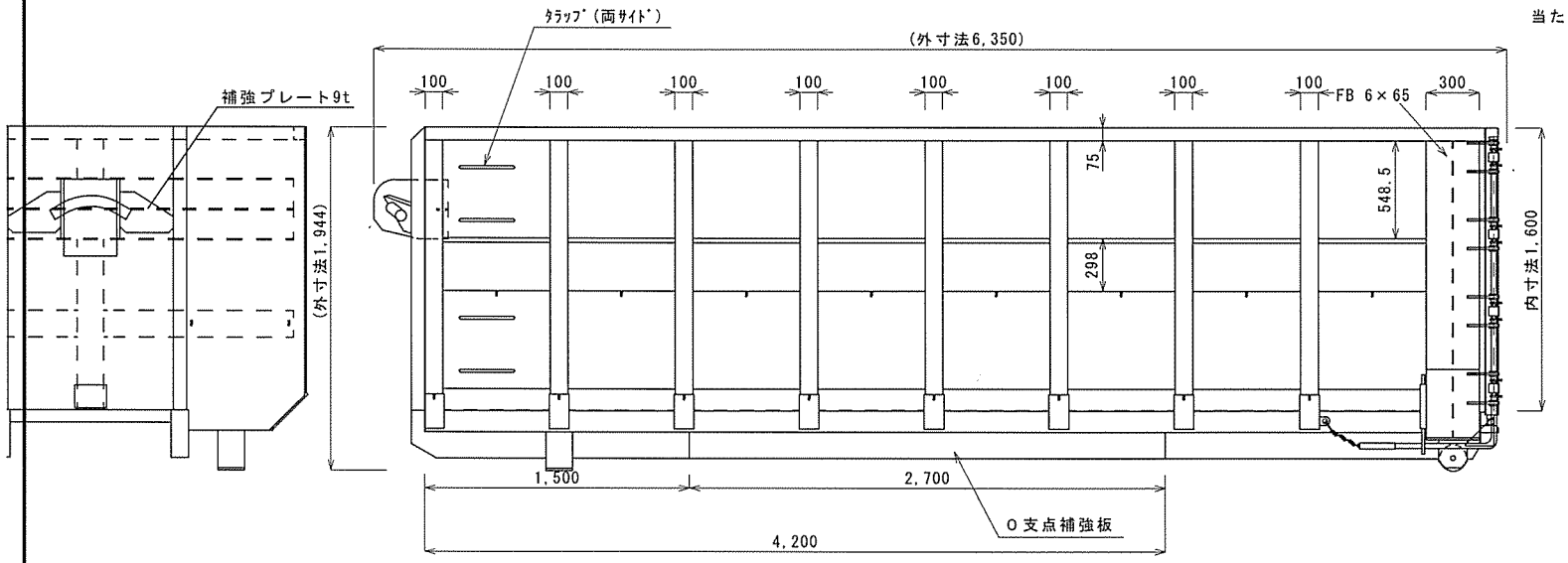

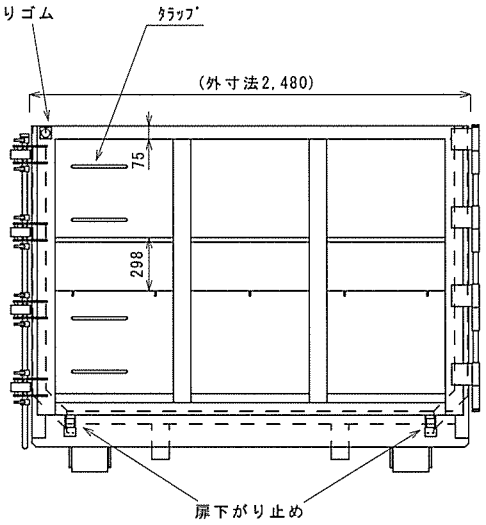

REV NO.	REVISION NOTE	DATE	DRAWN	DESIGNED	CHECKED	APPROVED	REVIEWED
R	ISSUED	2018.5.14	濱田	谷			
			ENGNEERING DEPT.				QA DEPT.

タニ工業株式会社
TANI INDUSTRIAL CO

SCALE	1/30	ENG G. CODE	12	STD DWG O.NO.	22T-1

TITLE：脱着式コンテナー　22ton　ｽﾀﾝﾀﾞｰﾄﾞ　三面図（参考）

END U　REV