仕様
内寸法（L8500xW2300xH2000　約39.1m³）
前板3.2t　側板3.2t　扉板4.5t　底板4.5t（SS400）
塗装色：
ライン：
ステッカー：
特殊鋼：
備考

特注仕様（標準以外の特注仕様）
底形状（☑船底　□角底）
前車輪（□固定車輪　□自在車輪）
水抜き（□無し　☑キャップ　2ヶ所）
吊りピース（□鉄板　□鉄筋　□可動）
扉（□ダンプ　□片開き　□水密　☑強化ロック）
ロック（□水密ハンド（□取外　□固定））
（□エビカン　□K式ロック（□1段　□2段））
ステンレス（□底　□勾配部）
タラップ（☑両サイド前　□両サイド後　☑扉　□前）

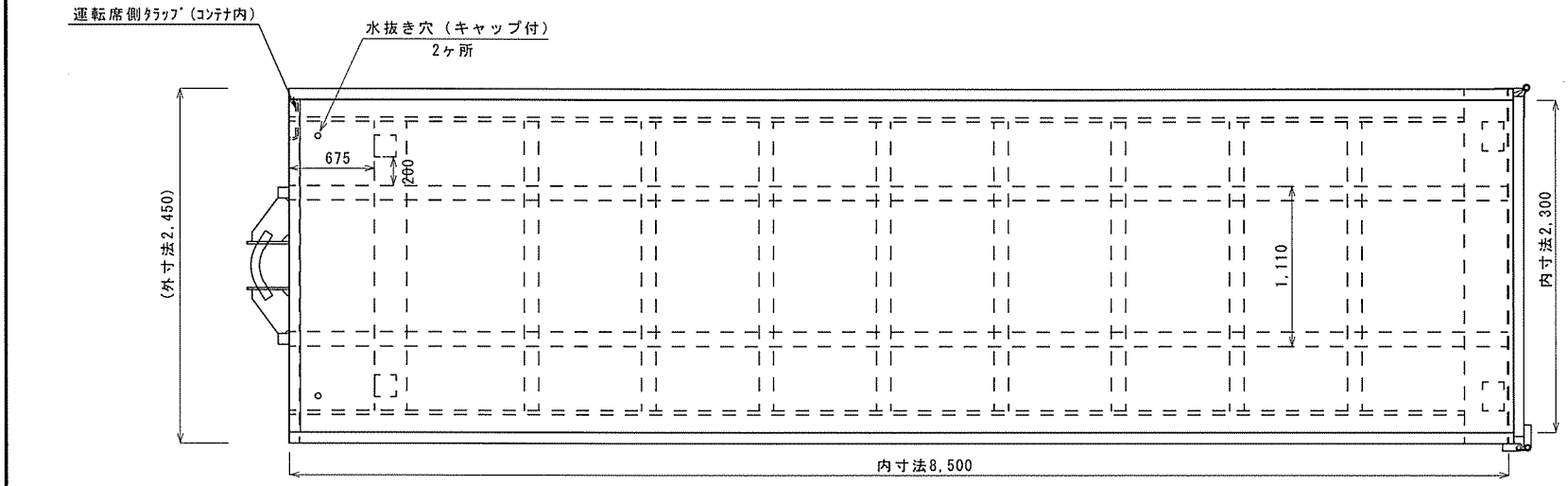


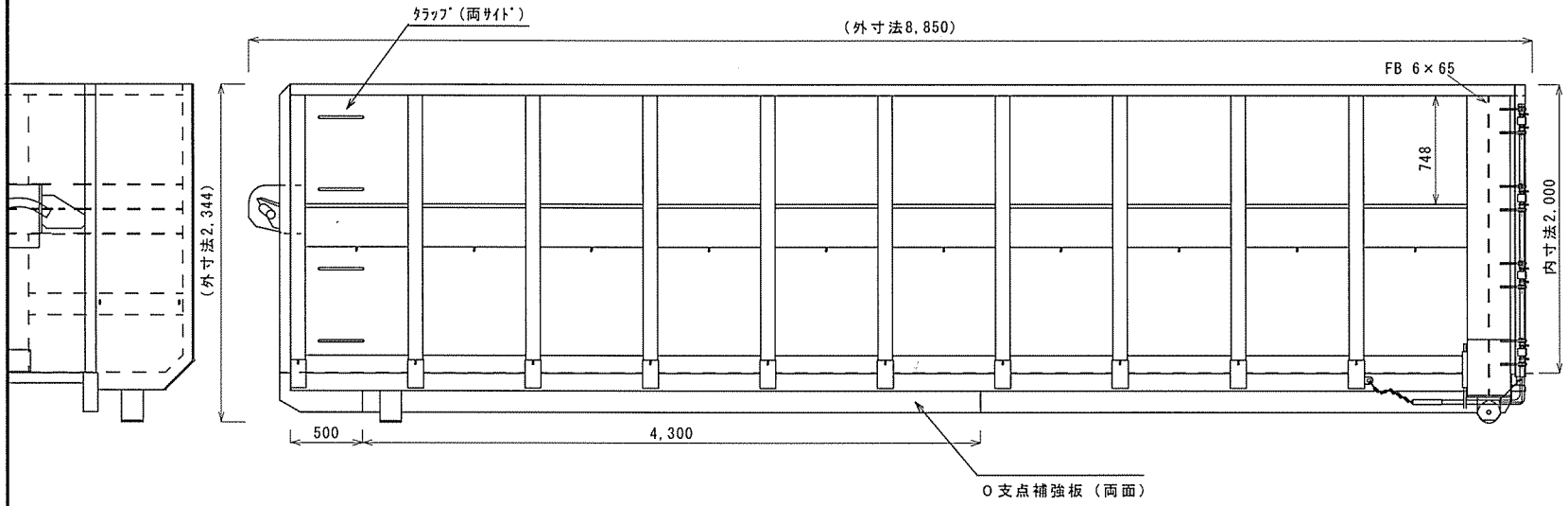


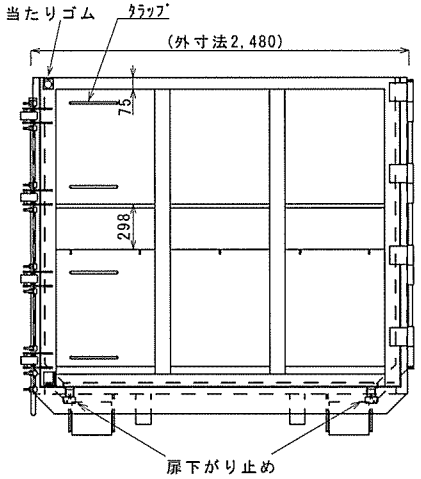


| REV NO. | REVISION NOTE | DATE | DRAWN | DESIGNED | CHECKED | APPROVED | REVIEWED |
|---|---|---|---|---|---|---|---|
| R | ISSUED | 2018.8.16 | 濱田 | 谷 | | | |
| | | | ENGINEERING DEPT. | | | | QA DEPT. |

タニ工業株式会社
TANI INDUSTRIAL CO

| | | | | | |
|---|---|---|---|---|---|
| SCALE | 1 | ENG G. CODE | 17 | STD DWG Q. NO. | |

| | | | |
|---|---|---|---|
| TITLE | 脱着式コンテナ　25ton<br>スタンダード<br>三面図（参考） | | |
| DWG NO. | | REV | |
| | | T.NO. | |