仕様
内寸法（L8500xW2300xH1800　約35.1m³）
前板3.2t　側板3.2t　扉板3.2t　底板3.2t（SS400）
塗装色：
ライン：
ステッカー：
特殊鋼：
備考

特注仕様（標準以外の特注仕様）
底形状（☑船底　□角底）
前車輪（□固定車輪　□自在車輪）
水抜き（□無し　☑キャップ　2ヶ所）
吊りピース（□鉄板　□鉄筋　□可動）
扉（□ダンプ　□片開き　□水密　☑強化ロック）
ロック（□水密ハンド（□取外　□固定））
（□エビカン　□K式ロック（□1段　□2段））
ステンレス（□底　□勾配部）
タラップ（☑両サイド前　□両サイド後　☑扉　□前）

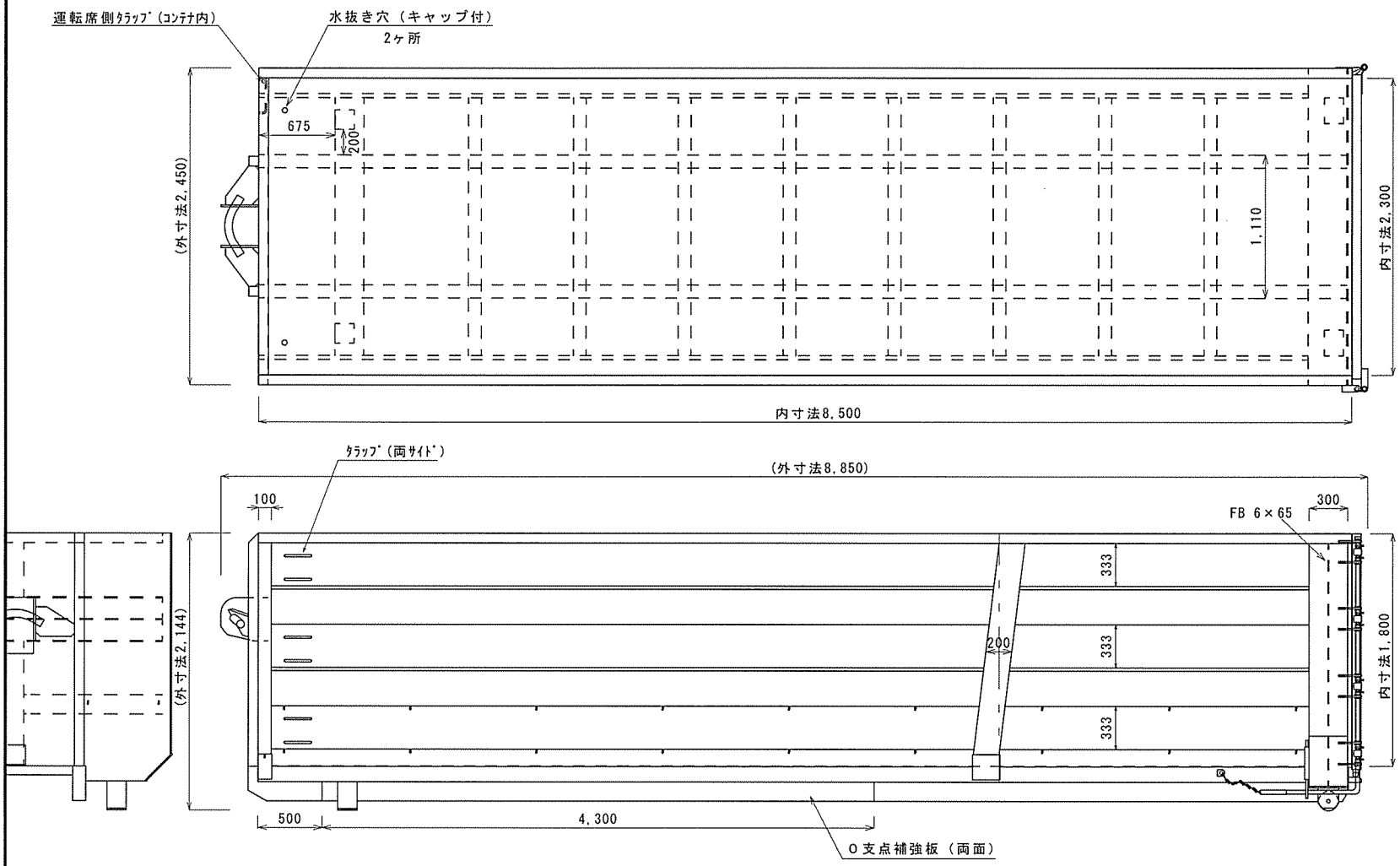

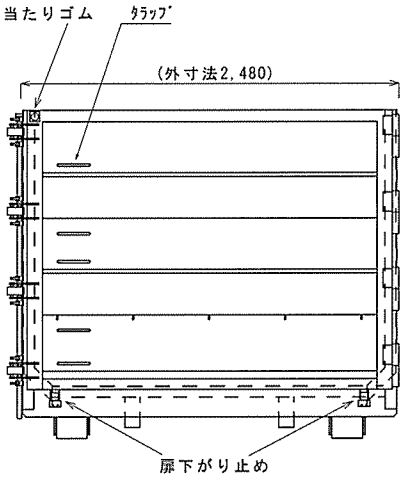

REV NO.	REVISION NOTE	DATE	DRAWN	DESIGNED	CHECKED	APPROVED	REVIEWED
R	ISSUED	2023.5.16	濱田	谷			
			ENGINEERING DEPT.				QA DEPT.

タニ工業株式会社
TANI INDUSTRIAL CO

SCALE 1/35　ENG G. CODE　⑯　STD DWG O.NO.

TITLE　脱着式コンテナー　25ton
軽量タイプ
三面図（参考）

DWG NO.　REV　T.NO.